Y HOPE

組み立て
説明書

Dining Table

▼組み立て用金具部品　（個数をご確認ください）

①ボルト（長）‥‥　８本

②ボルト（短）‥‥　４本

六角レンチ　‥‥　１本

▼組み立て方法　（下図を参考にしながら番号順に行ってください）

1. 天板裏を上にして置きます。このとき、天板表面にキズがつかないようにご注意ください。
2. 六角レンチでボルト①にて脚部と天板を仮どめします。（４カ所）
3. 同じように棚板をボルト①にて脚部に棚板を仮どめします。（４カ所）
4. スチールロッドを棚板と脚部に②のボルトで六角レンチを使用し仮どめします。（４カ所）
5. 各部品の位置調整をしてから、全てのボルトを六角レンチにて堅く締めなおします。

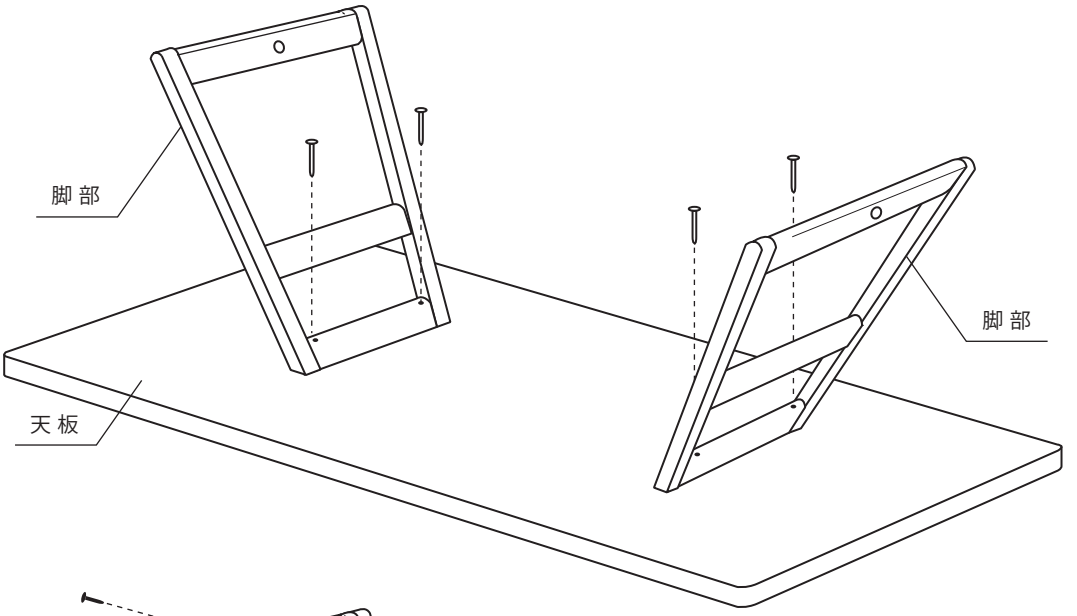

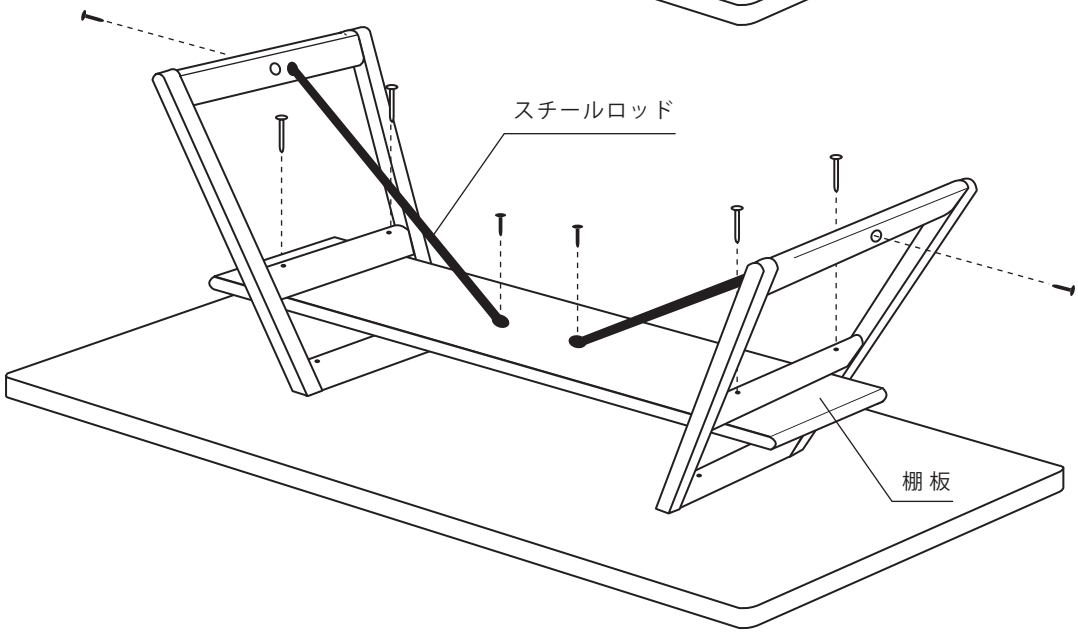

⚠ 注意

組み立ては必ず大人二人以上で行ってください。

仮どめのまま使用すると家具の破損またはケガの原因になりますので、ボルトはしっかり締めてからご使用ください。

ボルトは定期的に増し締めしてください。

201207